IMEX-SVC06 Plus	50543		

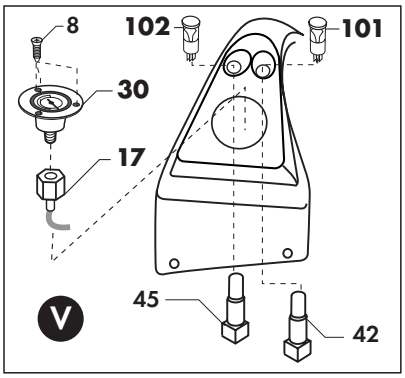

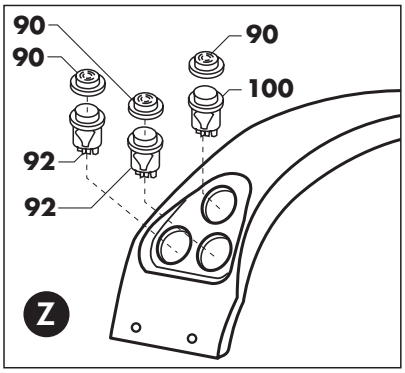

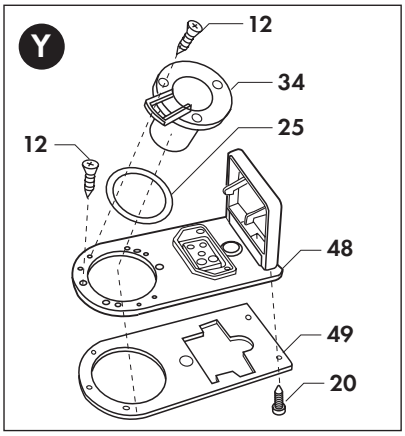

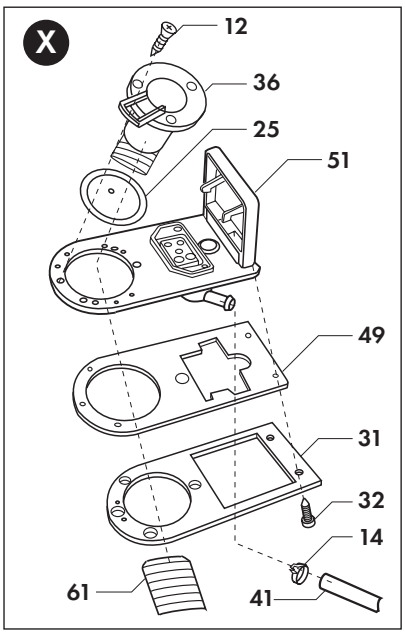

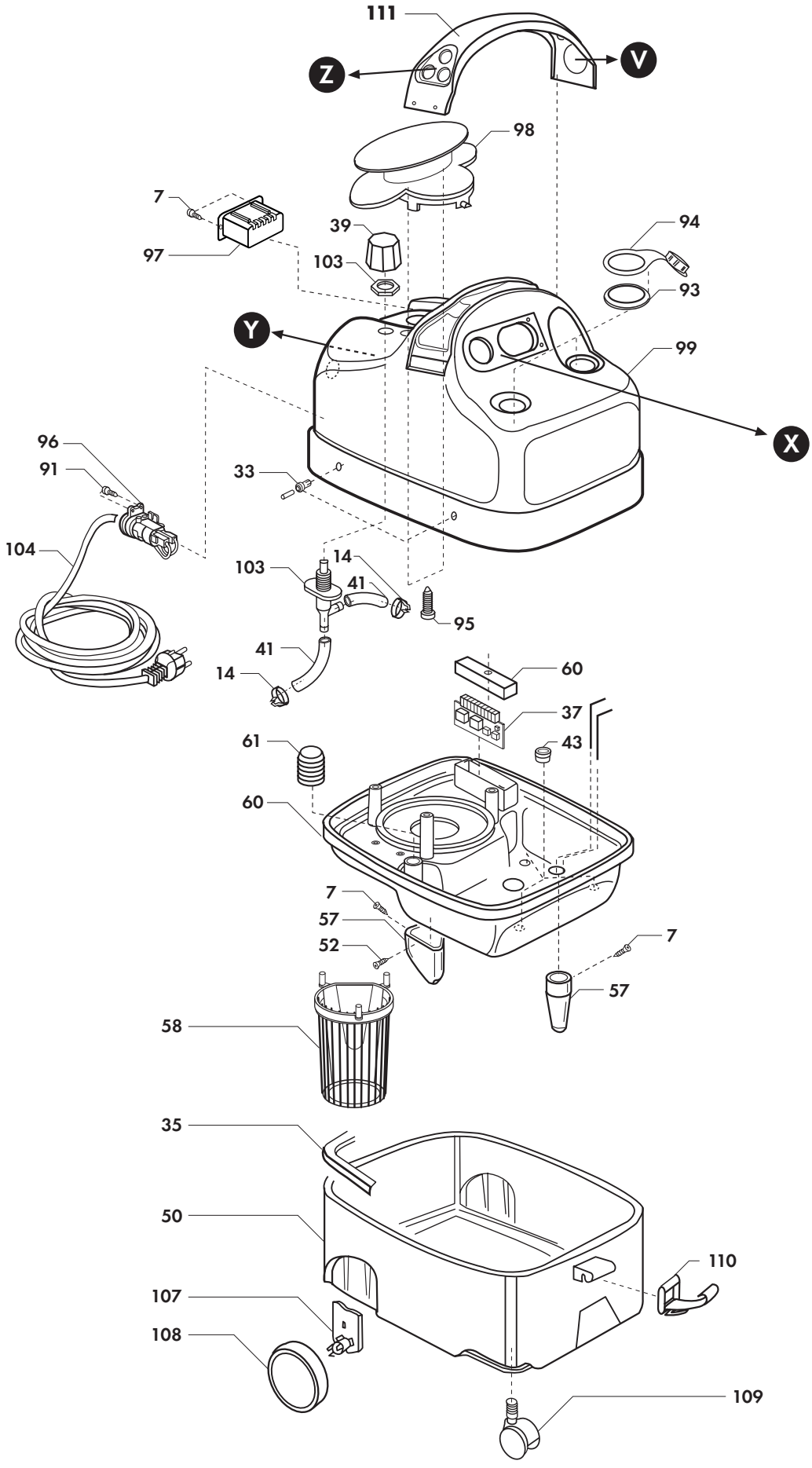

	Edizione 01					

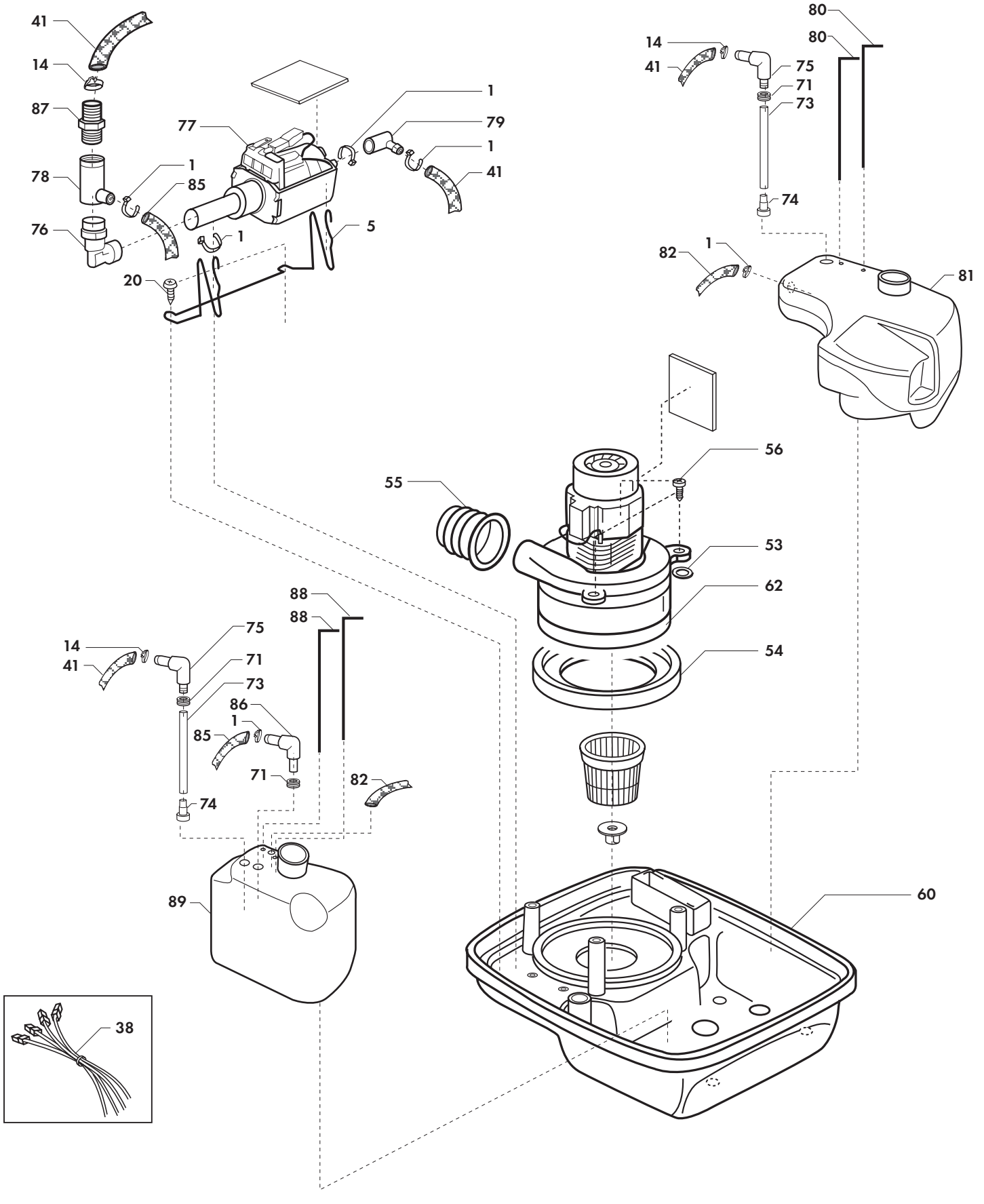
41
14
87
78
76
77
1
85
1
5
20
79
1
41
80
80
14
41
75
71
73
74
82
1
81
56
55
53
62
54
88
88
75
14
41
71
73
86
1
85
71
74
82
89
60
38

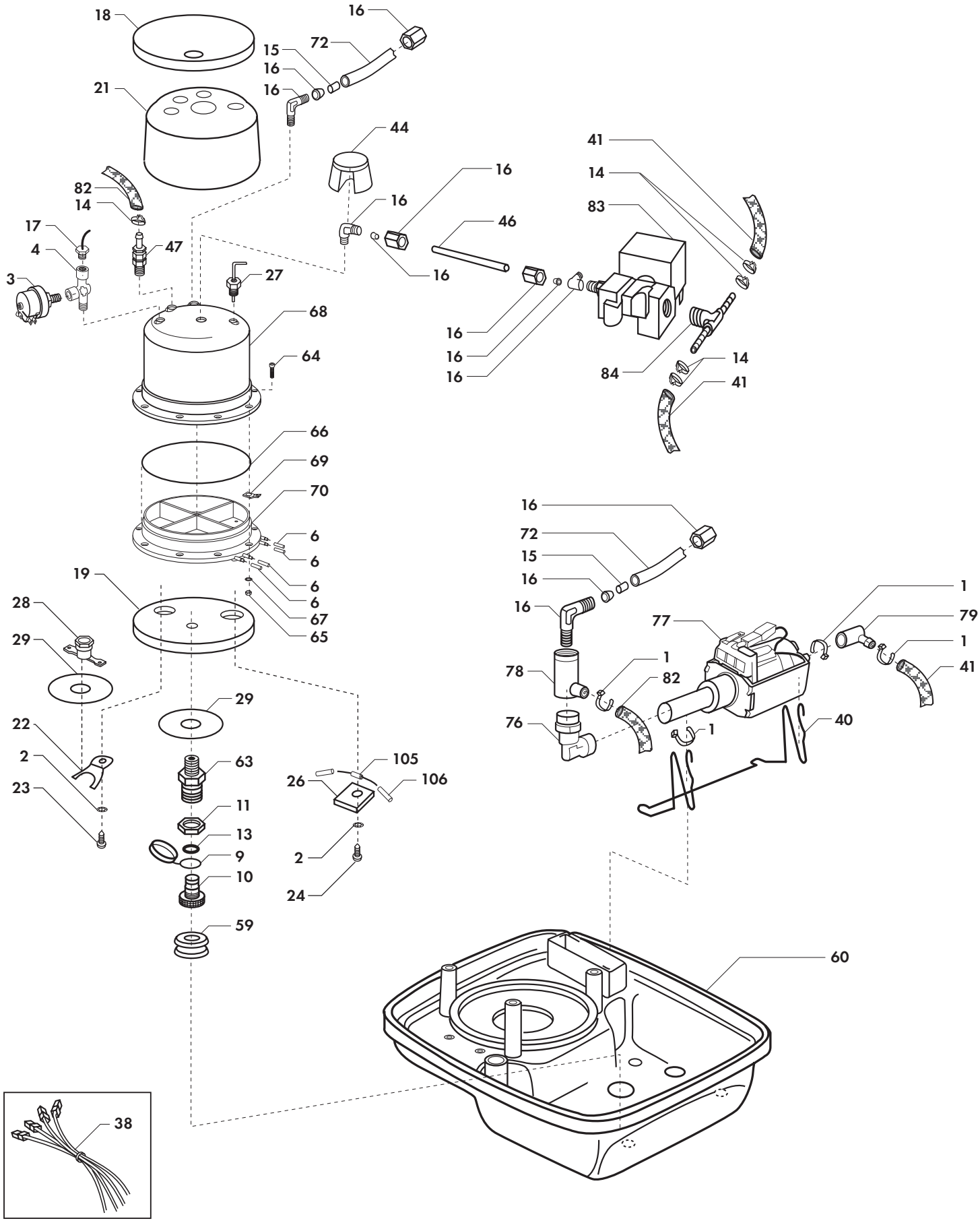
18
16
72
15
16
16
21
44
41
16
14
82
14
16
83
17
46
4
47
3
27
16
68
16
16
64
16
84
14
41
66
69
70
16
72
6
15
6
16
19
6
1
28
6
77
79
29
67
1
65
78
1
82
41
29
76
1
40
22
2
63
105
23
26
106
11
13
9
2
10
24
59
60
38